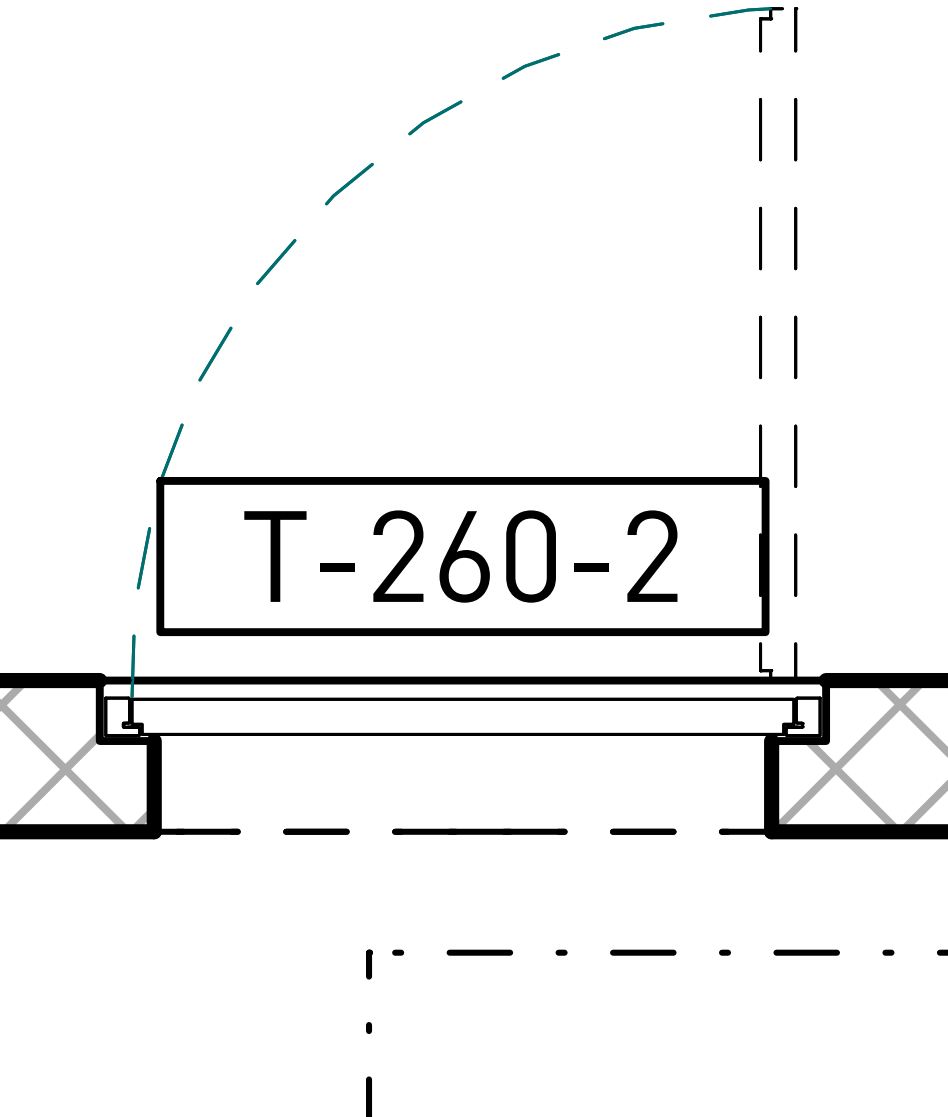
T-260-2